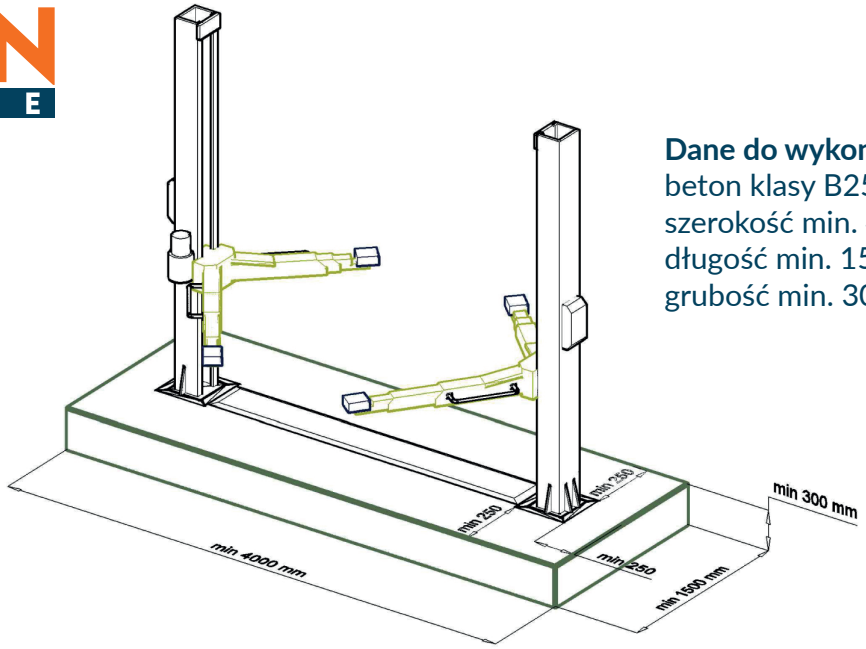

Dane do wykonania posadzki
beton klasy B25
szerokość min. 4000 mm
długość min. 1500 mm
grubość min. 300 mm

1. Zapoznałem się z niniejszymi wymaganiami, co do jakości podłoża.
2. Potwierdzam, że podłoże jest wykonane według załączonego schematu budowlanego zgodnie z zaleceniami producenta.
3. Potwierdzam, że podłoże:
   - nie jest wykonane z betonu suchego
   - nie zawiera izolacji (styropian, płyty ocieplające itp.)
   - nie posiada instalacji ogrzewania podłogowego
   - zbrojenie podłoża jest wykonane poniżej 20 cm od górnej warstwy
   - nie posiada łączeń dwóch warstw betonu
4. Potwierdzam, że instalacja elektryczna została przygotowana zgodnie z zaleceniami producenta.
5. W przypadku niespełnienia jednego lub więcej z w/w parametrów, jeżeli spowodowuje to konieczność odstąpienia od montażu lub uniemożliwi jego zakończenie zastrzegamy sobie prawo do rekompensaty za dojazd oraz roboczogodziny lub równowatość montażu w kwocie:
   - 1 zł netto / km
   - 100 zł netto / roboczogodzina

   Na wyliczoną kwotę zostanie wystawiona faktura VAT, której opłacenie jest warunkiem ponownego przyjazdu w celu dokończenia montażu.
6. Za wszelkie uszkodzenia podnośnika związane z niewłaściwym transportem oraz uszkodzenia fabrczne a także za brak elementów składowych podnośnika skutkujących brakiem możliwości zamontowania podnośnika odpowiada dystrybutor. Za powyższe uszkodzenia firma Marvin Service nie ponosi odpowiedzialnści.
7. Oświadczenie należy odesłać na adrs e-mail lub pocztą, najpóźniej dzień przed planowaną datą montażu podnośnika lub podpisać osobiście w dniu montażu.

Data i miejscowość | **Podpis Klienta**

MARVIN SERVICE Paweł Tomaszewski ul. Jagodowa 12, 32-540 Trzebinia NIP 665 135 19 04

694 381 610 **marvinservice.pl** **biuro@marvinservice.pl**